AIS-ESPAÑA
Dirección AFTN: LEANZXTA
Teléfono: +34 913 213 363
E-mail: ais@enaire.es
Web: www.enaire.es

ESPAÑA

ENAIRE
DIVISIÓN DE INFORMACIÓN AERONÁUTICA
Avda. Aragón, 330. EDIFICIO 2
P.E. Las Mercedes - 28022 MADRID

AIP-ESPAÑA

SUP 46/20

AIRAC 09-APR-20

FECHA DE EFECTIVIDAD WEF 21-MAY-20 // EFFECTIVE DATE WEF 21-MAY-20

AD

SUP 46/20 21MAY20/21MAY21EST

NOTA: SUP EST, sólo se cancelará por NOTAM, SUP o enmienda al AIP.

SANTIAGO AD.- Actuaciones en sistemas de ayudas visuales de campo de vuelos.

Hasta el 31 de mayo 2021 estimado, se estarán realizando obras para las ayudas visuales en Campo de Vuelos.

Las obras se realizarán en 9 fases, siendo las áreas afectadas en cada una de ellas las que se reflejan en el presente documento.

Las fechas de inicio y fin de cada fase, así como cualquier incidencia operativa, se publicarán mediante NOTAM.

La ejecución de las fases no necesariamente deberá realizarse en el orden expuesto y se podrán activar varias fases simultáneamente.

En todas las zonas de obra se recomienda precaución debido a la presencia de personal y maquinaria.

El horario de los trabajos se especifica en cada una de las fases, teniendo en cuenta lo siguiente:

Horario diurno: V: De 04:00 a 22:00 UTC;
I: De 05:00 a 23:00 UTC.

Horario nocturno: V: De 22:00 a 04:00 UTC;
I: De 23:00 a 05:00 UTC.

Todas las zonas de obras estarán debidamente señalizadas y balizadas.

En caso de activación del LVP se paralizarán los trabajos con retirada de maquinaria y personal quedando la zona de obras operativa, excepto cuando la pista se encuentre cerrada. En estos casos mantendrán los trabajos aunque haya condiciones meteorológicas de activación de LVP. Posteriormente, al proceder a la reapertura de la pista, se realizarán las actuaciones que permitan activar el LVP, si se dan las condiciones meteorológicas para ello.

SUP 46/20 21MAY20/21MAY21EST

NOTE: EST SUP will only be cancelled by NOTAM, SUP or AIP amendment.

SANTIAGO AD.- Actions at visual aid systems in the airfield.

Until 31 May 2021 (estimated), works will be performed for the visual aids in the Airfield.

The works will take place in 9 phases, and the areas affected in each are those specified in the present document.

The start and end dates of each phase, as well as any operational incident arising, will be announced by the corresponding NOTAM.

The phases might not necessarily be executed in the order defined, and several phases might be activated simultaneously.

Caution is advised due to the presence of personnel and machinery.

The time of the works is specified in each one of the phases, bearing in mind the following:

Daytime: V: De 04:00 a 22:00 UTC;
I: De 05:00 a 23:00 UTC.

Night-time: V: De 22:00 a 04:00 UTC;
I: De 23:00 a 05:00 UTC.

All working areas shall be duly marked and lit.

In the event of activation of the LVP, the works will be paralysed, with machinery and personnel being withdrawn and leaving the working zone operational, except when the runway is closed. In these cases, the works will continue even if the weather conditions are such as to prompt activation of the LVP. Subsequently, when the runway is reopened, the actions to permit activation of the LVP will be carried out, should the prevailing weather conditions require this.

FASE 1: Trabajos en TWY T.

Trabajos de obra civil en TWY y sus franjas para instalación de luces.

Horario: nocturno y diurno.

Restricciones operativas:

- Cierre de TWY D1 y del tramo de la TWY T entre TWY E1 y E2 en horario nocturno, quedando todo operativo en horario diurno.
- Para operaciones en pista en horario nocturno se procederá de la siguiente forma:
  1. En aterrizajes por RWY 35:
     - Aeronaves con letra de clave C o inferior deberán salir por TWY E3 o E2. Si sobrepasan estas salidas efectuarán un giro de 180º en pista, para luego rodar hasta abandonarla por TWY E2 o E3 según indique ATC.
     - Las aeronaves con letras de clave D y E procederán de igual manera para abandonar la pista por TWY E4.
  2. En despegues por RWY 17:
     - Las aeronaves deberán acceder a pista por las TWY E2, E3 o E4, según indique ATC, y rodará hasta el final de la misma donde efectuarán un giro de 180º, para luego iniciar su carrera de despegue.
     - Las aeronaves con letra de clave D y E accederán a pista siempre por TWY E4.
  3. Cuando los LVP se encuentren en fase de ACTIVACIÓN en horario nocturno:
     - Si RVR < 2000 m en cualquiera de los transmisómetros, sólo se permite una aeronave cada vez en el Área de Maniobras.
     - Se permitirá el acceso y salida de pista por las TWY E2 y E3 en todas condiciones de RVR excepto las aeronaves con letra de clave D o superior que lo harán siempre por TWY E4.
     - En condiciones de RVR < 350 m, o en cualquier otra situación, guiado por parte del vehículo FOLLOW ME a los tráficos que lo soliciten a torre.

Los trabajos diurnos se realizarán a vista de tráfico, por lo que en caso de realizarse alguna operación será necesario retirar los equipos de la obra, lo que llevará un tiempo máximo de 15 minutos.

PHASE 1: Works in TWY T.

Civil engineering Works on TWY and taxiway strips for lighting instalation.

Schedule: Night-time and daytime.

Operational restrictions:

- Closure of TWY D1 and of the section of TWY T between TWY E1 and E2 during night-time, with all being operational during daytime.
- For night-time operations on the runway, the procedure shall be as follows:
  1. Landings by RWY 35:
     - Code letter C or lower aircraft must exit via TWY E3 or E2. If they pass these exits, they shall accomplish a 180º turn on the runway, to then taxi until they vacate it via TWY E2 or E3 as shall be indicated by ATC.
     - Code letter D and E aircraft shall proceed likewise to vacate runway via TWY E4.
  2. Take-off by RWY 17:
     - Aircraft should access the runway via TWY E2, E3 or E4, as indicated by ATC, and shall taxi along the runway to its end, where they shall accomplish a 180º turn on the runway, to then start their take-off run.
     - Code letter D and E aircraft shall always access the runway via TWY E4.
  3. When the LVP are ACTIVATED at night-time:
     - If RVR < 2000 m at any of the transmissometers, only one aircraft will be permitted in the Manoeuvring Area at a time.
     - Access and exit from the runway via TWY E2 and E3 shall be permitted under all RVR conditions, except for code letter D and higher aircraft, which shall always do so via TWY E4.
     - Under conditions of RVR < 350 m, or in any other situation, guidance by FOLLOW ME vehicle for traffic requesting this from tower.

The daytime works will be carried out within view of traffic, so that if some operation is to take place, it will be necessary to withdraw the equipment from the site, which will require a maximum time of 15 minutes.

FASE // PHASE 1

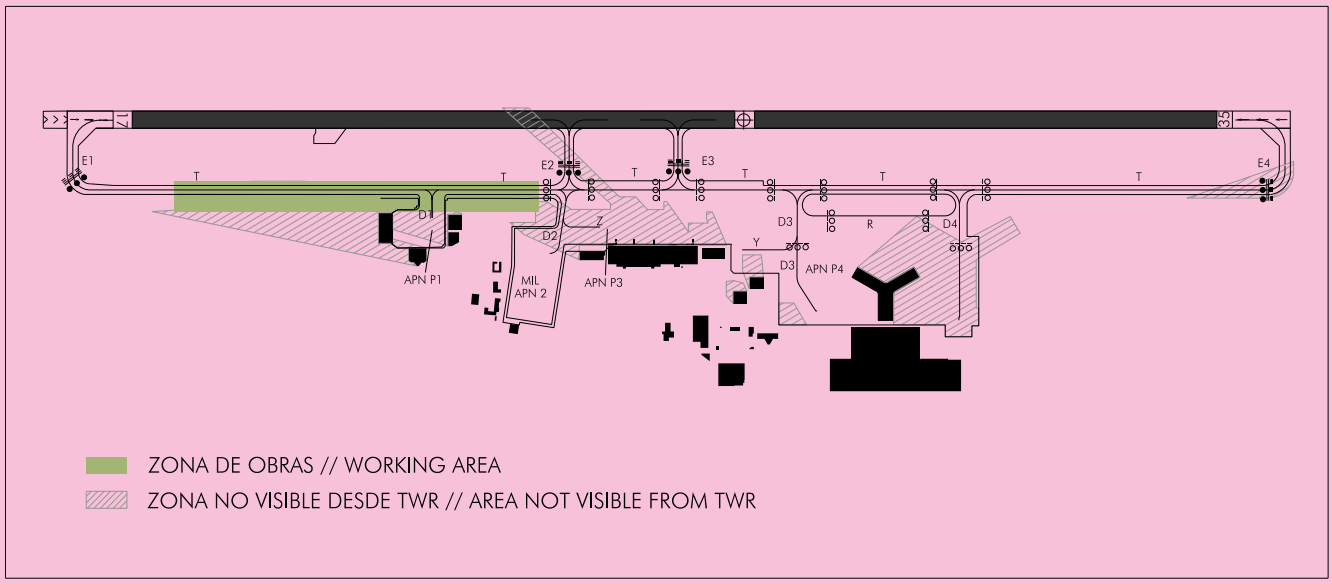

FASE 2: Trabajos en APN P1.

Trabajos de obra civil en calles de rodaje de plataforma y sus franjas para instalación de luces.

Horario: nocturno y diurno.

Restricciones operativas:

- Cierre de TWY D1 en horario nocturno, quedando operativo en horario diurno. Los trabajos diurnos se realizarán a vista de tráfico, por lo que en caso de realizarse alguna operación será necesario retirar los equipos de la obra, lo que llevará un tiempo máximo de 15 minutos.
- Cierre de la zona de APN P1 indicada en el plano siguiente en horario diurno y nocturno, PRKG 43 y 44 fuera de servicio.

PHASE 2: Works in APN P1.

Civil engineering Works on apron taxiway and their strips for lighting installation.

Schedule: Night-time and daytime.

Operational restrictions:

- Closure of TWY D1 during night-time, with all being operational during daytime. The daytime works will be carried out within view of traffic, so that if some operation is to take place, it will be necessary to withdraw the equipment from the site, which will require a maximum time of 15 minutes.
- Closure of the zone of APN P1 shown in the following chart by daytime and night-time, PRKG 43 and 44 out of service.

FASE // PHASE 2

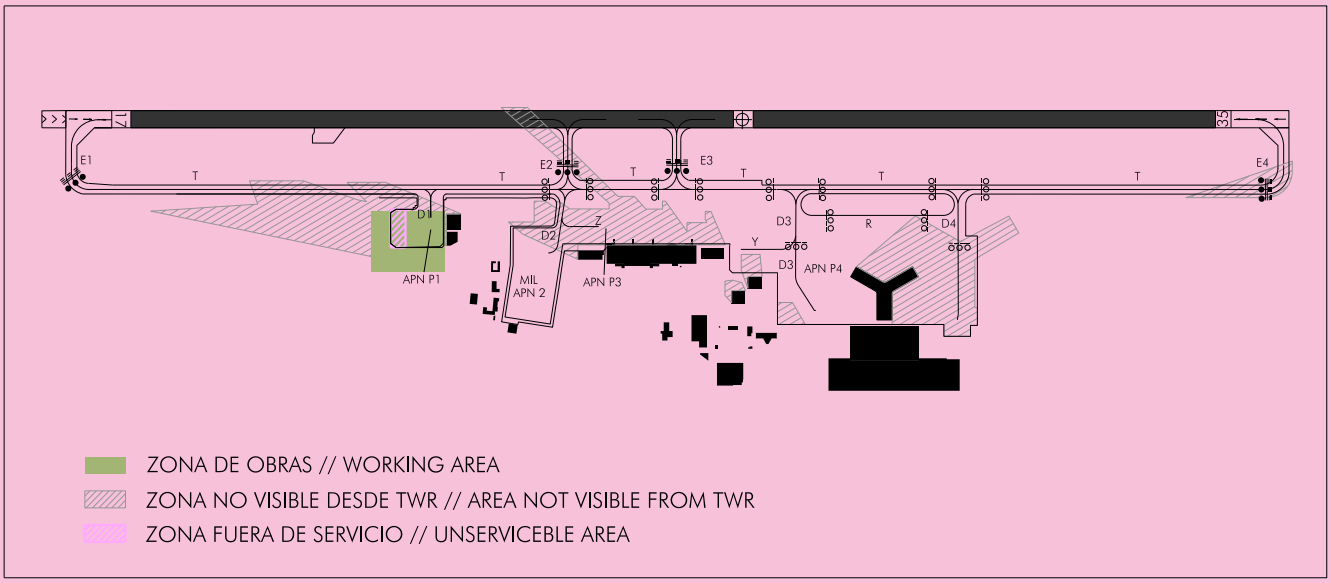

FASE 3: Trabajos en TWY Y.

Trabajos de obra civil en calles de rodaje y sus franjas para instalación de luces.

Horario: nocturno y diurno.

Restricciones operativas:

- Cierre de TWY Y en horario nocturno, quedando operativa en horario diurno.
- Cierre de los PRKG 16, 17, 18 y A8 en horario nocturno quedando operativos en horario diurno.
- Los trabajos diurnos se realizarán a vista de tráfico, por lo que en caso de realizarse alguna operación será necesario retirar los equipos de la obra, lo que llevará un tiempo máximo de 15 minutos.

PHASE 3: Works in TWY Y.

Civil engineering Works on TWY and taxiway strips for lighting installation.

Schedule: Night-time and daytime.

Operational restrictions:

- Closure of TWY Y during night-time, with all being operational during daytime.
- Closure of the PRKG 16, 17, 18 and A8 by night-time, being operational during daytime.
- The daytime works will be carried out within view of traffic, so that if some operation is to take place, it will be necessary to withdraw the equipment from the site, which will require a maximum time of 15 minutes.

FASE // PHASE 3

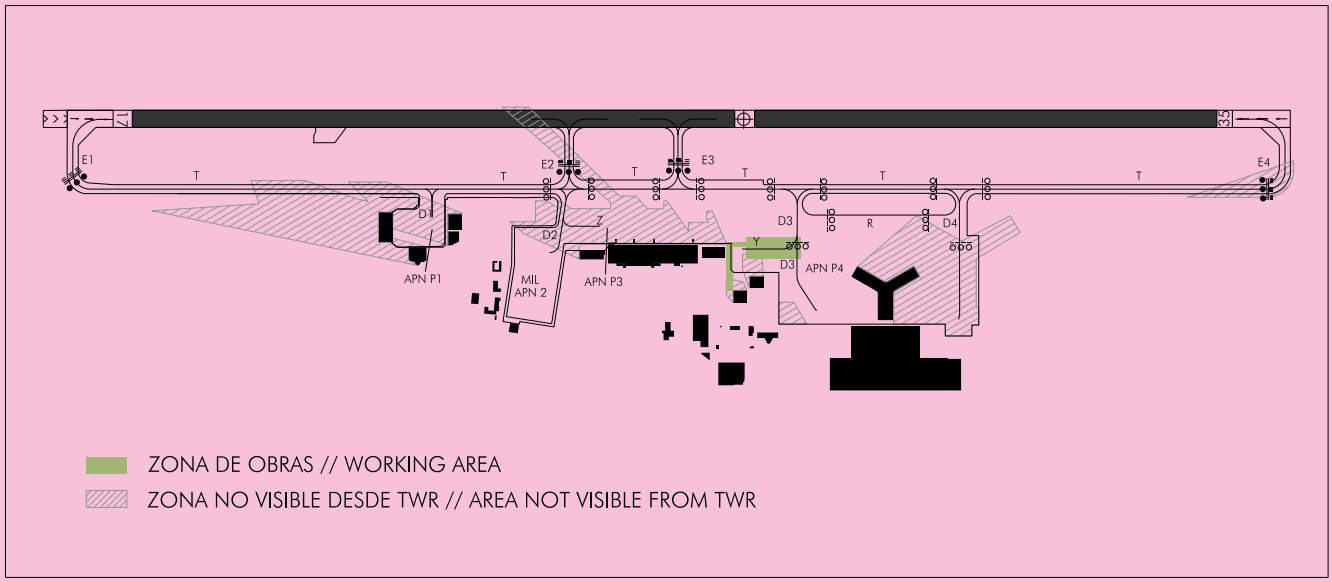

FASE 4: Trabajos en TWY D3.

Trabajos de obra civil en TWY para instalación de luces.

Horario: nocturno y diurno.

Restricciones operativas:

- Cierre de TWY D3 en horario nocturno quedando operativa en horario diurno.
- Cierre de los PRKG 11, 12, 13, 14 y 15 en horario nocturno quedando operativos en horario diurno.
- Los trabajos diurnos se realizarán a vista de tráfico, por lo que en caso de realizarse alguna operación será necesario retirar los equipos de la obra, lo que llevará un tiempo máximo de 15 minutos.

PHASE 4: Works in TWY D3.

Civil engineering Works on TWY for lighting installation.

Schedule: Night-time and daytime.

Operational restrictions:

- Closure of TWY D3 during night-time, being operational during daytime.
- Closure of the PRKG 11, 12, 13, 14 and 15 by night-time, being operational during daytime.
- The daytime works will be carried out within view of traffic, so that if some operation is to take place, it will be necessary to withdraw the equipment from the site, which will require a maximum time of 15 minutes.

FASE // PHASE 4

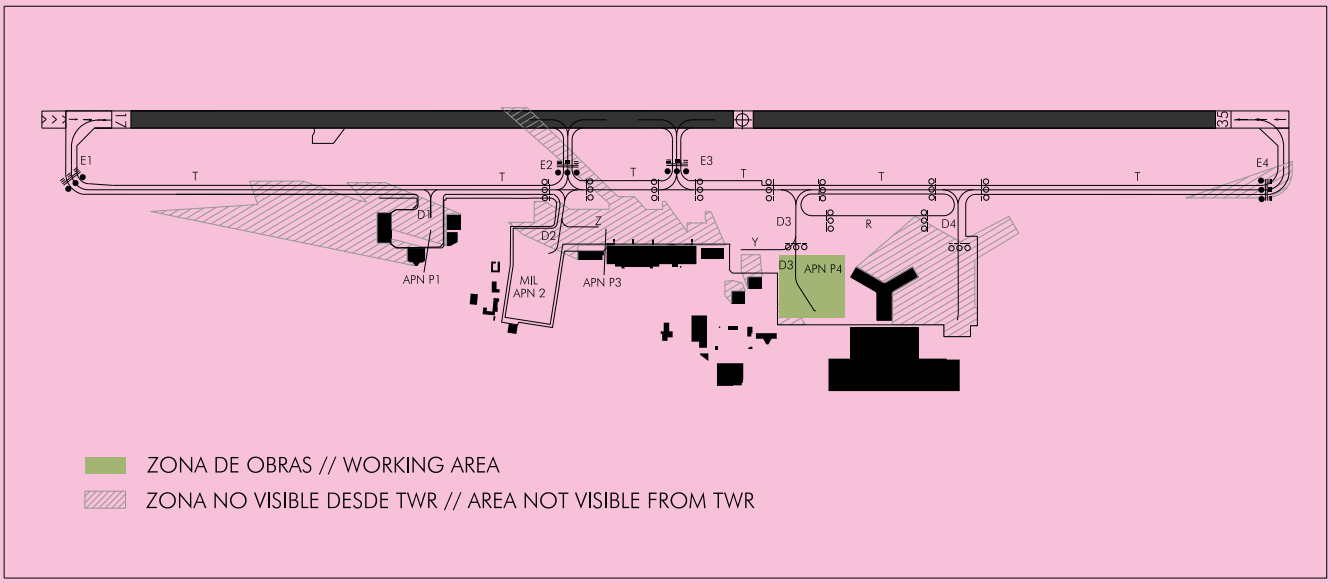

FASE 5: Trabajos de canalizaciones en franja de pista.

Trabajos de obra civil en franja de pista en isletas entre TWY E2 y E3 y entre TWY E3 y E4.

Horario: nocturno.

Restricciones operativas:

- Pista cerrada en horario nocturno, excepto que alguna compañía lo solicite al Aeropuerto, al menos 30 minutos antes de que se produzca dicho cierre.

PHASE 5: Trenching works in runway strips.

Civil engineering works in runway strips in islets between TWY E2 and E3 and TWY E3 and E4.

Schedule: Night-time.

Operational restrictions:

- Runway closed at night-time unless some company should request use of it from the airport at least 30 minutes before that closure takes place.

FASE // PHASE 5

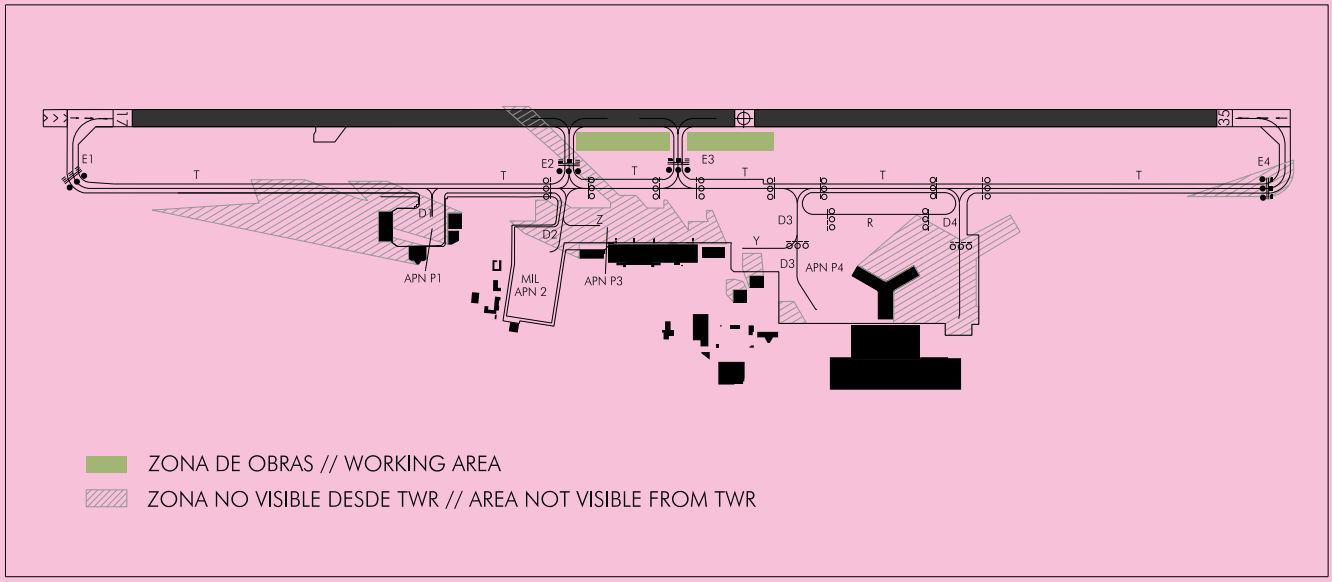

FASE 6: Trabajos en TWY D2.

Trabajos de obra civil en las TWY D2, E2, intersección de T con E2 y franja de TWY T, fuera de franja de pista, para instalación de luces.

Horario: nocturno y diurno.

Restricciones operativas:

- Cierre de las TWY D2, E2 y cruce de TWY T con TWY E2 en horario nocturno, quedando operativas en horario diurno.
- Cierre de la plataforma P2 en horario nocturno, quedando operativa en horario diurno
- En caso de operaciones en pista en horario nocturno se procederá de la siguiente forma:
  1. En aterrizajes por RWY 35:
     - Aeronaves con letra de clave C o inferior deberán salir por TWY E3. Si sobrepasan esta salida efectuarán un giro de 180º en pista para luego abandonarla por TWY E3.
     - Aeronaves con letra de clave D y E procederán de igual manera para luego abandonar pista por TWY E4.
  2. En despegues por RWY 17:
     - Aeronaves con letra de clave C o inferior accederán a pista por la TWY E3 o E4 según indique ATC y rodarán por ella hasta el final donde efectuarán un giro de 180º en pista, para luego iniciar su carrera de despegue.
     - Aeronaves con letra de clave D y E accederán a pista siempre por TWY E4.
  3. Cuando los LVP se encuentren en fase de ACTIVACIÓN en horario nocturno:
     - Si RVR < 2.000 m en cualquiera de los transmisómetros, sólo se permite una aeronave cada vez en el Área de Maniobras.
     - Se permitirá el acceso y salida de pista por la TWY E3 en todas condiciones de RVR excepto las Aeronaves con letra de clave D o superior que lo harán siempre por TWY E4.
     - En condiciones de RVR < 350 m, o en cualquier otra situación, guiado por parte del vehículo FOLLOW ME a los tráficos que lo soliciten a torre.

Los trabajos diurnos se realizarán a vista de tráfico, por lo que en caso de realizarse alguna operación será necesario retirar los equipos de la obra, lo que llevará un tiempo máximo de 15 minutos.

PHASE 6: Works in TWY D2.

Civil engineering Works on TWY D2, E2, TWY T intersection with TWY E2 and TWY T strip, out of the runway strip, for lighting installation.

Schedule: Night-time and daytime.

Operational restrictions:

- Closure of TWY D2, E2 and junction of TWY T with TWY E2 in night- time, being operational during daytime.
- Closure of apron P2 in night-time, being operational during daytime.
- For night-time operations on the runway, the procedure shall be as follows:
  1. Landings by RWY 35:
     - Code letter C or lower aircraft must exit via TWY E3. If they pass this exit, they shall accomplish a 180º turn on the runway, to then taxi until they vacate it via TWY E3.
     - Code letter D and E aircraft shall proceed likewise to vacate runway via TWY E4.
  2. Take-off by RWY 17:
     - Code letter C or lower aircraft should access the runway via TWY E3 or E4, as indicated by ATC, and shall taxi along the runway to its end, where they shall accomplish a 180º turn on the runway, to then commence their take-off run.
     - Code letter D and E aircraft shall always access the runway via TWY E4.
  3. When the LVP are ACTIVATED at night-time:
     - If RVR < 2000 m at any of the transmissometers, only one aircraft will be permitted in the Manoeuvring Area at a time.
     - Access and exit from the runway via TWY E3 shall be permitted under all RVR conditions, except for code letter D and higher aircraft, which shall always do so via TWY E4.
     - Under conditions of RVR<350 m, or in any other situation, guidance by FOLLOW ME vehicle for traffic requesting this from tower.

The daytime works will be carried out within view of traffic, so that if some operation is to take place, it will be necessary to withdraw the equipment from the site, which will require a maximum time of 15 minutes.

FASE // PHASE 6

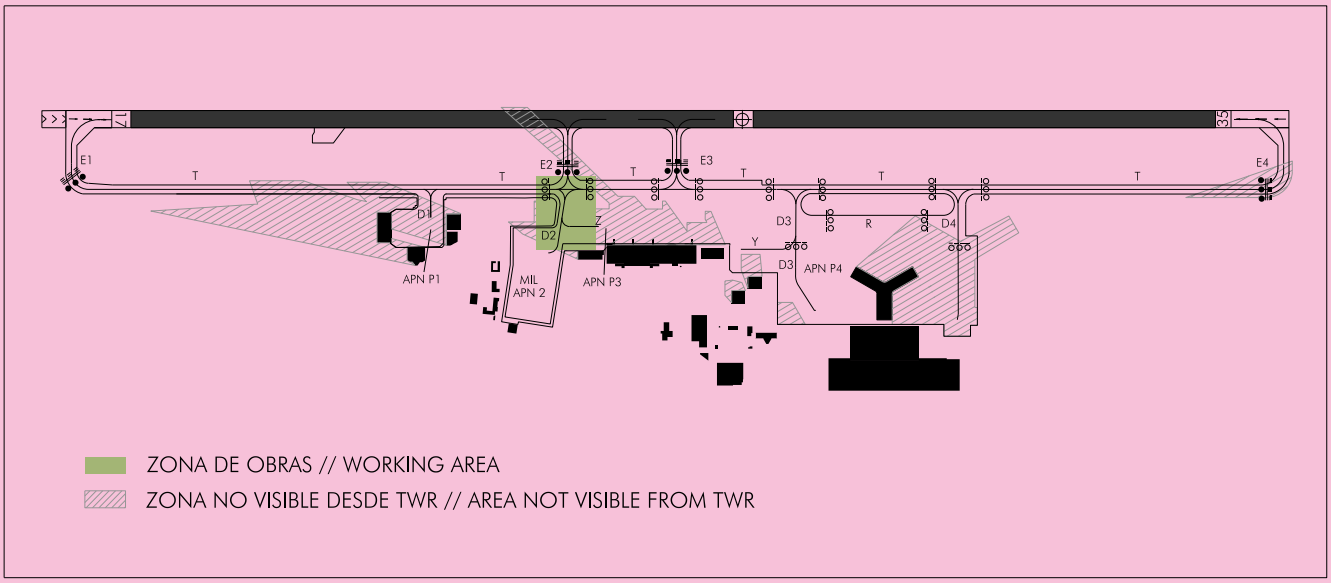

FASE 7: Trabajos de cableado en franja de pista.

Trabajos de obra civil en ambas franjas de RWY 35 desde THR 35 hasta 1250 m.

Horario: nocturno.

Restricciones operativas:

Los trabajos se realizarán a vista de tráfico, por lo que en caso de realizarse alguna operación será necesario retirar los equipos de la obra, lo que llevará un tiempo máximo de 15 minutos.

PHASE 7: Wiring works in runway strips.

Civil engineering works in both RWY 35 strips from THR 35 to 1250 m.

Schedule: Night-time.

Operational restrictions:

The works will be carried out within view of traffic, so that if some operation is to take place, it will be necessary to withdraw the equipment from the site, which will require a maximum time of 15 minutes.

FASE // PHASE 7

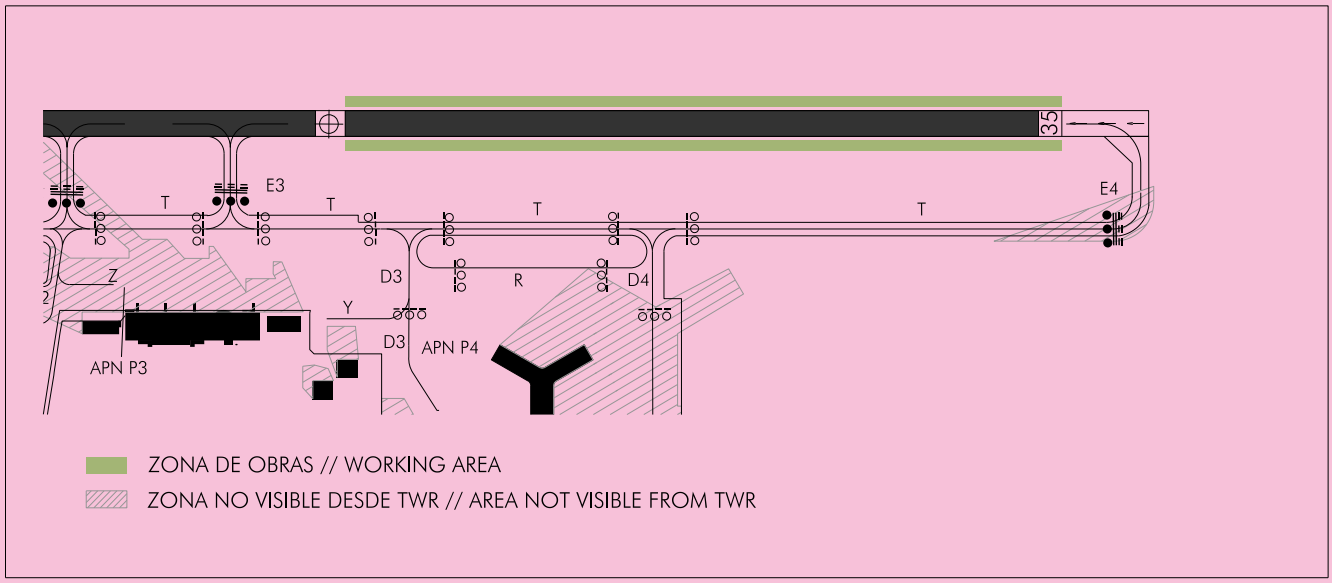

FASE 8: Trabajos en la Aproximación de RWY 35 (I).

Trabajos de obra civil en CWY 17 y RESA 17 e instalación parcial de luces de aproximación CAT I.

Horario: nocturno.

Restricciones operativas:

- Pista cerrada en horario nocturno, excepto que alguna compañía lo solicite al Aeropuerto, al menos 30 minutos antes de que se produzca dicho cierre.

PHASE 8: Works in RWY 35 approach (I).

Civil engineering works in RWY 17 CWY and RESA, and partial installation of CAT I approach lights.

Schedule: night-time.

Operational restrictions:

- Runway closed at night-time unless some company should request use of it from the airport at least 30 minutes before that closure takes place.

FASE // PHASE 8

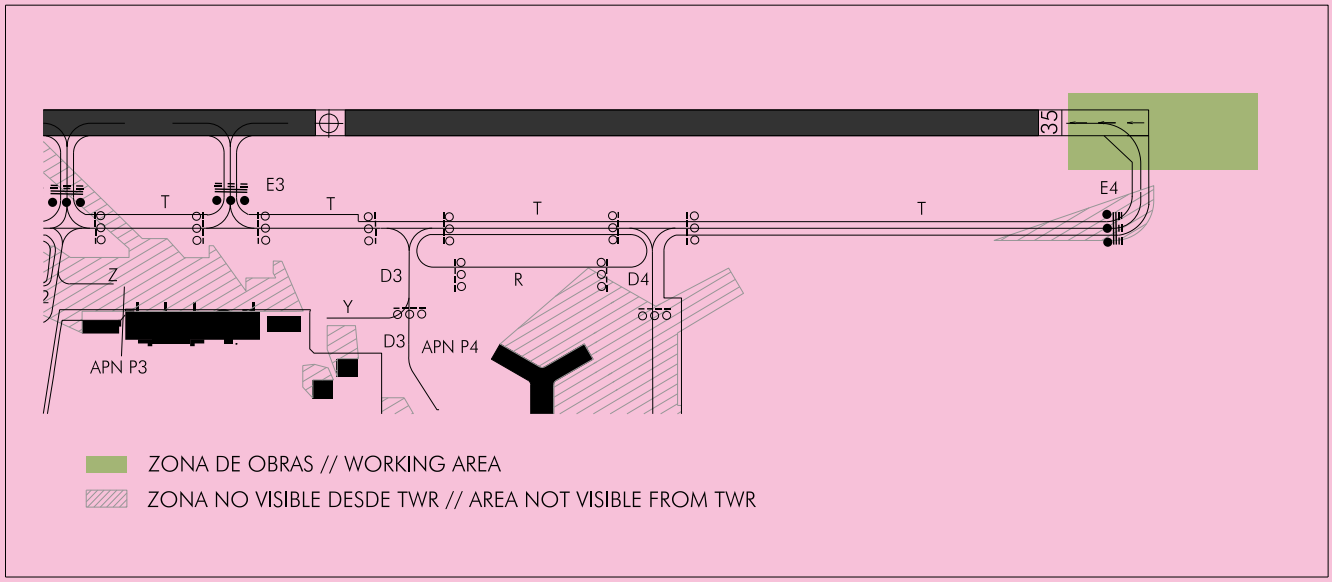

Terminada la instalación se pondrán en servicio con vuelo de verificación previo, dejando el sistema actual fuera de servicio, quedando la iluminación de aproximación según esta configuración de tipo CAT I en condición degradada por aumento de distancia entre barretas de luces a 60 m.

1) A 30 m del umbral: Luz empotrada.
2) A 90 m del umbral: Luz empotrada.
3) A 150 m del umbral: Luces elevadas en barreta transversal de 150 m (9 luces).
4) A 210 m del umbral: Luz elevada con mástil.
5) A 270 m del umbral: Luz elevada con mástil.
6) A 330 m del umbral: 2 Luces elevadas con mástil.
7) A 390 m del umbral: 2 Luces elevadas con mástil.

Once the installation is completed, it will be put into service after a previous verification flight, being the current system out of service, with the approach lighting according to this CAT I type configuration in a downgraded condition due to increasing the distance between light bars to 60 m.

1) At 30 m from the threshold: Inset light.
2) At 90 m from the threshold: Inset light.
3) At 150 m from the threshold: Elevated lights on a 150 m barrete crossbar (9 lights).
4) At 210 m from the threshold: Elevated light with pole.
5) At 270 m from the threshold: Elevated light with pole.
6) At 330 m from the threshold: 2 elevated lights with pole.
7) At 390 m from the threshold: 2 elevated lights with pole.

FASE 9: Trabajos en la aproximación de RWY 35 (II).

Trabajos de obra civil para el montaje y desmontaje de iluminación.

Horario: nocturno.

Restricciones operativas:

Pista cerrada en horario nocturno, excepto que alguna compañía lo solicite al Aeropuerto, al menos 30 minutos antes de que se produzca dicho cierre.

PHASE 9: Works in RWY 35 approach (II).

Civil engineering works for installation and removal of lights.

Schedule: Night-time.

Operational restrictions:

Runway closed at night-time unless some company should request use of it from the airport at least 30 minutes before that closure takes place.

FASE // PHASE 9

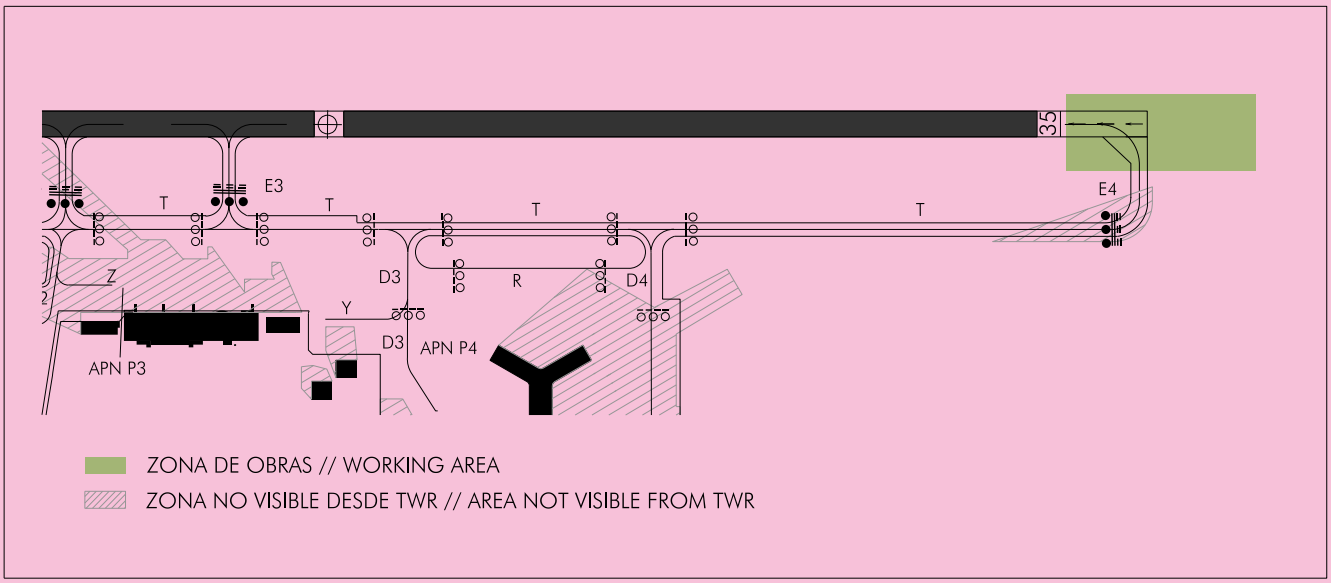

Una vez finalizados los trabajos las luces de iluminación CAT I se pondrán en servicio con vuelo de verificación quedando la configuración como se indica:

Once the installation is completed, CAT I lighting will be put into service after a verification flight, being the configuration as follows:
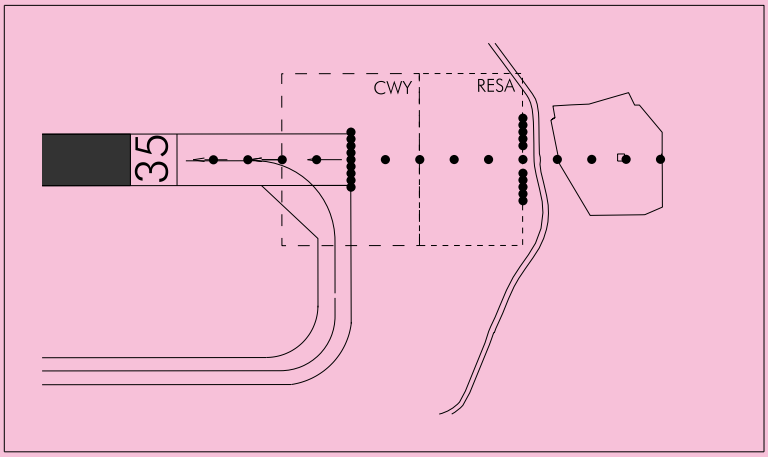
SLA AL FINALIZAR LAS OBRAS // ALS AT THE END OF THE WORKS